SIEMENS

Ficha técnica 3SU1803-3NB00-1AE1

painel de comando bimanual aparelhos de comando, 22 mm, redonda, material da caixa plástico, parte superior da caixa cinza, 3 furos para posições de comando, 8 pontos de rutura adicionais para aparelhos de comando de 22 mm, 2 botões cogumelo pretos 40 mm, 2x1NA+1NF, conexão parafusada, 1 PARADA DE EMERGÊNCIA vermelho, 40 mm, 2NF, conexão parafusada, fixação frontal, com aberturas do cabo para uniões roscadas métricas

nome da marca do produto	SIRIUS ACT
designação do produto	Painel de comando para duas mãos
designação do tipo de produto	3SU1
número de artigo do fabricante	
● do módulo de contatos fornecido	R2 = 3SU1400-1AA10-1BA0 / L2 = 3SU1400-1AA10-1BA0 / M1 = 3SU1400-1AA10-1CA0 / R1 = 3SU1400-1AA10-1CA0 / L1 = 3SU1400-1AA10-1CA0 / M2 = 3SU1400-1AA10-1CA0
● do módulo de contatos fornecido no centro de controle A 1	3SU1400-1AA10-1CA0
● do módulo de contatos fornecido no centro de controle A 3	3SU1400-1AA10-1BA0
● do módulo de contatos fornecido no centro de controle B 1	3SU1400-1AA10-1CA0
● do módulo de contatos fornecido no centro de controle B 3	3SU1400-1AA10-1CA0
● do módulo de contatos fornecido no centro de controle C 1	3SU1400-1AA10-1CA0
● do módulo de contatos fornecido no centro de controle C 3	3SU1400-1AA10-1BA0
● do suporte fornecido no centro de controle A	3SU1550-0AA10-0AA0
● do suporte fornecido no centro de controle B	3SU1550-0AA10-0AA0
● do suporte fornecido no centro de controle C	3SU1550-0AA10-0AA0
● do acionador fornecido no centro de controle A	3SU1000-1BD10-0AA0
● do acionador fornecido no centro de controle B	3SU1000-1HB20-0AA0
● do acionador fornecido no centro de controle C	3SU1000-1BD10-0AA0
● do invólucro vazio fornecido	3SU1803-3AA00-0AA1
● do acessório fornecido no centro de controle B	3SU1900-0BB31-0AT0
Caixa	
versão do invólucro	púlpito de operação bimanual com equipamento padrão
material do invólucro	plástico
número de centros de controle	3
cor da parte superior do invólucro	cinza
formato de fornecimento	
● como conjunto de montagem	No
● com cabeamento preliminar na régua de terminais	No
tipo de fixação do invólucro	horizontal
Actuador	
versão do elemento de atuação	A = Botão de pressão em forma de cogumelo / B = Botão de pressão em forma de cogumelo para PARADA DE EMERGÊNCIA / C = Botão de pressão em forma de cogumelo
modo de funcionamento do elemento de atuação	A= tecla com retorno / B= de encaixe / C= tecla com retorno
equipamento do produto	
● bloqueio de comutação	No

Reservado o direito a alterações
© Copyright Siemens

● de ativação escalonada	No
cor do elemento de atuação	A = preto / B = vermelho / C = preto
material do elemento de atuação	plástico
forma do elemento de atuação	redondo
número dos módulos de contatos	6
tipo de destravamento	A= sem / B= desencrava por rotação / C= sem
Anel frontal	
componente do produto anel frontal	Si
material do anel frontal	plástico
cor do anel frontal	preto
Suporte	
material do suporte	plástico
Dados técnicos gerais	
função do produto	
● abertura positiva	Si
● função de DESLIGAMENTO DE EMERGÊNCIA	Si
● função de PARADA DE EMERGÊNCIA	Si
componente do produto pé de apoio	No
grau de proteção IP	IP66
grau de proteção NEMA	1, 4X, 12K, Indoor use only, 13
resistência ao choque de acordo com IEC 60068-2-27	meia onda sinusoidal 15g / 11 ms
resistência à oscilação de acordo com IEC 60068-2-6	10 ... 500 Hz: 5g
identificação de referência de acordo com IEC 81346-2:2009	S
corrente permanente do minidisjuntor da característica C	10 A; para uma corrente de curto-circuito inferior a 400 A
corrente permanente da unidade para fusível DIAZED de resposta rápida	10 A
corrente permanente da unidade para fusível DIAZED gG	10 A
Diretiva RSP (Data)	10/01/2014
Peso	2,3 kg
Circuto de corrente secundário	
versão do contato dos contatos auxiliares	liga de prata
número de NF para contatos auxiliares	4
número de NA para contatos auxiliares	2
Conexões/ terminais	
versão da conexão elétrica no invólucro	disposição dos fios atrás 2 x M25
Segurança	
proporção de falhas perigosas	
● em taxa de demanda baixa conforme SN 31920	20 %
● em taxa de demanda elevada conforme SN 31920	20 %
valor B10 em taxa de demanda elevada conforme SN 31920	100 000
taxa de falhas [FIT] em taxa de demanda baixa conforme SN 31920	100 FIT
IEC 61508	
valor T1 para intervalo Proof-Test ou vida útil de acordo com IEC 61508	20 a
Condições ambientais	
temperatura ambiente	
● durante operação	-25 ... +70 °C
● durante o armazenamento	-40 ... +80 °C
categoria ambiental durante operação de acordo com IEC 60721	3M6, 3S2, 3B2, 3C3, 3K6 (com uma umidade do ar relativa de 10 ... 95%, sem condensação permitida durante a operação para todos os aparelhos atrás do painel frontal)
Environmental footprint	
declaração ambiental de produto(EPD)	Si
Potencial de Aquecimento Global [CO2 eq] total	0,787 kg
Potencial de Aquecimento Global [CO2 eq] durante fabricação	0,566 kg
Potencial de Aquecimento Global [CO2 eq] durante operação	0,235 kg
Potencial de Aquecimento Global [CO2 eq] após final da vida útil	-0,015 kg
Montagem/ Fixação/ Dimensões	
tipo de fixação dos módulos e acessórios	fixação da placa frontal
altura	185,3 mm

Reservado o direito a alterações
© Copyright Siemens

largura	469,2 mm
profundidade	137,4 mm

Acessórios

número de placas de assento	1
marcação da placa de assento	NOT-HALT
cor da placa de assento	amarelo

Homologações certificados

General Product Approval

Confirmation

General Product Approval	Test Certificates		other	Environment
	Type Test Certificates/Test Report	Special Test Certificate	Confirmation	

Environment

Environmental Confirmations

Outras informações

Informações sobre a embalagem
Informações sobre a embalagem
Information- and Downloadcenter (catálogo, brochuras,…)
https://www.siemens.com/ic10
Industry Mall (encomendar online)
https://mall.industry.siemens.com/mall/pt/pt/Catalog/product?mlfb=3SU1803-3NB00-1AE1
CAx Online Generator
http://support.automation.siemens.com/WW/CAXorder/default.aspx?lang=en&mlfb=3SU1803-3NB00-1AE1
Service&Support (manuais, manuais de instruções, certificados, curva característica, FAQs,...)
https://support.industry.siemens.com/cs/ww/en/ps/3SU1803-3NB00-1AE1
Base de dados das imagens (fotografias do produto,desenhos de medida em 2D, modelos em 3D, esquemas eléctricos, macros EPLAN...)
http://www.automation.siemens.com/bilddb/cax_de.aspx?mlfb=3SU1803-3NB00-1AE1&lang=en

Reservado o direito a alterações
© Copyright Siemens

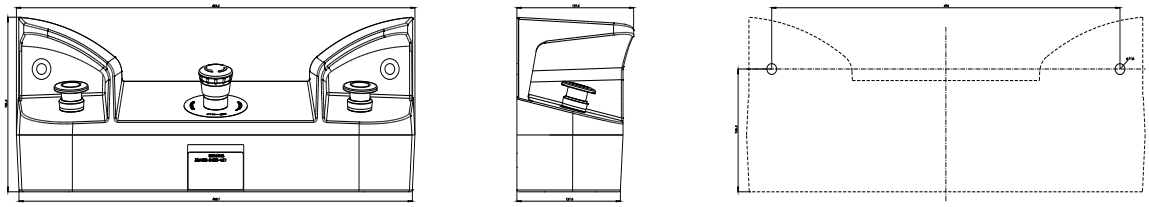

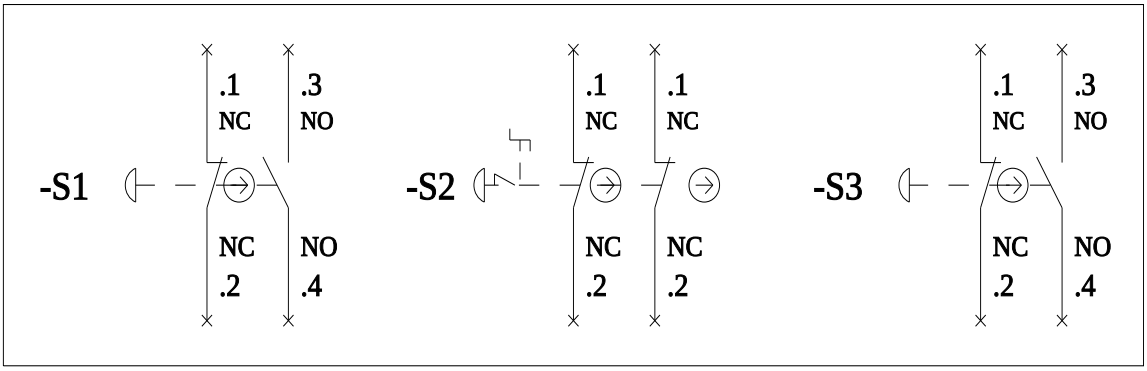

última alteração: 04/03/2024

Reservado o direito a alterações
© Copyright Siemens

Reservado o direito a alterações
© Copyright Siemens