Ficha técnica

Caixa de derivação A 14

Ref. 2000390

Grau de proteção IP55, tensão nominal 400 V, secção transversal nominal 2,5 ÷ mm², 8 entradas para cabos com diâmetro de 5-14 mm
8 entradas para cabos com diâmetro de 5-11 mm.
Tampa de encaixe.
Dimensões: 100 x 100 x 40 mm
Dimensões internas: 90 x 90 x 35 mm
Por cada 10 caixas 1 ferramenta de corte

400 V | 14 | 2,5 mm² | IP 55 | 650° | IK 07

PE Polietileno

Dados originais

Ref.	2000390
Tipo	A 14 HF RW
Designação 1	Caixa de derivação
Dimensão	100x100x38
Cor	branco puro
Número RAL	9010
Material	Polietileno
Abreviatura do material	PE
Menor unidade de venda (VG)	10,00 Unidade
Peso	5,86 kg/100 un.

Ficha técnica

Caixa de derivação A 14

Ref. 2000390

Dados técnicos

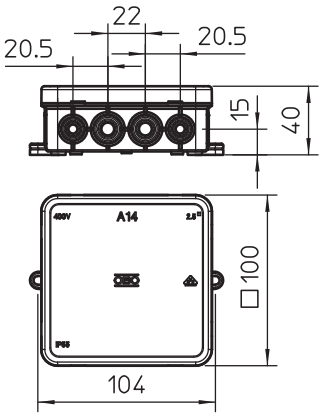

Comprimento	100,00 mm
Largura	100,00 mm
Altura	40,00 mm
Dimensões internas	90x90x35 mm
Dimensão LxBxH	100x100x40 mm
Dimensão	100 x 100 x 40 mm
Agrupável	☐
Número de entradas	14,00
Tipo de entrada	Cabo
Tipo de entrada	Cabo
Tipo de versão da caixa	Marcação
Tensão de isolamento do dimensionamento Ui	690,00 V
Montagem	sem
Tampa	não transparente
Fixação da tampa	encaixável
Entradas	8 entradas para cabos com diâmetro de 5-14 mm 8 entradas para cabos com diâmetro de 5-11 mm
Entrada pela parte de trás	☐
Versão verificada quanto a explosões	☐
resistência ao fio incandescente	Resistente ao fio incandescente segundo VDE 0471/DIN 695 parte 2-1, temperatura de ensaio 650°C.
Forma	quadrada
Manutenção de funções (ETIM)	sem
Para zonas potencialmente explosivas	sem
para zona Ex com gás	sem
para zona Ex com poeira	sem
Livre de halogéneos	☑
Corte transversal máx.	2,50 mm²
Com blindagem	☐
Com tampa	☑
Tipo de montagem	Montagem na parede/tecto
Tipo de montagem	Montagem na parede/teto
Secções transversais nominais	2,50 mm²
Tensões nominais	690,00 V
Grau de proteção	IP55
Selável	☐
Temperatura de utilização	-5,00 - 45,00 °C
Tampa transparente	☐
Resistente a intempéries	☐