Ficha técnica

Caminho de cabos MKS-Magic® 85

Ref. 6059107

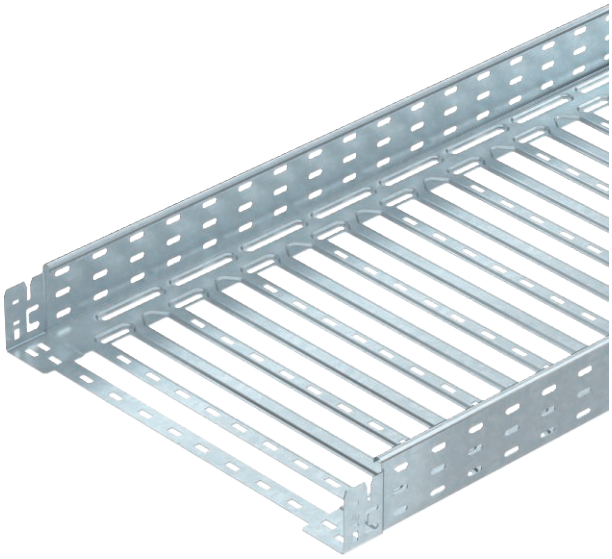

Caminho de cabos em chapa com união de encaixe rápido integrada. O comprimento útil do caminho de cabos em chapa é de 3.000 mm.
O caminho de cabos possui uma perfuração lateral contínua de 7 x 20 mm para a instalação de componentes adicionais de ligação e montagem.
A partir da largura de caminhos de cabos em chapa de 200 mm com 30% de perfuração, conforme a diretiva VdS 2092, adequados para aplicação por baixo de sistemas de pulverizadores.

St	Aço
FT	Galvanizado por imersão a quente após maquinação

Informação, texto adicional de produto	A ligação equipotencial continua é garantida sem componentes adicionais.

Dados originais

Ref.	6059107
Tipo	MKSM 850 FT
Fabricante	OBO
Dimensão	85x500x3050
Material	Aço
Abreviatura do material	St
Superfície	Galvanizado por imersão a quente após maquinação
Superfície segundo DIN	DIN EN ISO 1461
Abreviatura de superfície	FT
Menor unidade de venda (VG)	3,00 m
Peso	400,00 kg/100 m

Ficha técnica

Caminho de cabos MKS-Magic® 85

Ref. 6059107

Dados técnicos

Secção transversal útil	42.300,00 mm²
Secção transversal útil	423,00 cm²
Indicado para manutenção de funções	☐
Versão conector	União integrada
Com tampa	☐
Instalação no pavimento	☑
Representação de orifícios NATO	☐
Aço inoxidável, decapado	☐
Perfuração lateral	☑
Versão para grandes cargas	☐

Dimensões

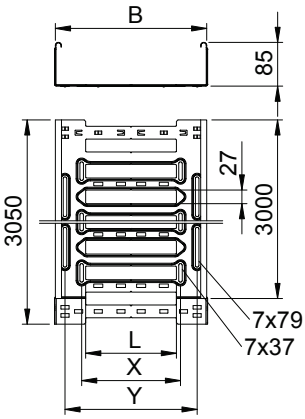

Comprimento	3.050,00 mm
Largura	500,00 mm
Altura	85,00 mm
Altura lateral	85,00 mm
Medida B	500,00 mm
Medida L	380,00 mm
Medida X	396,00 mm
Medida y	462,00 mm
Espessura das chapas	1,00 mm

carga permitida:

Distância de apoio de 1,5m	1,40 kN/m
Distância de apoio de 2,0m	1,10 kN/m
Distância de apoio de 2,5m	0,85 kN/m

carga permitida:

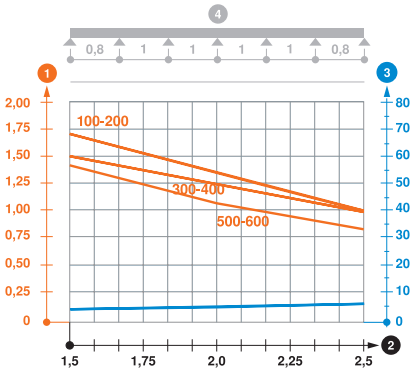

Diagrama de cargas do caminho de cabos do tipo MKSM 85

1. Carga dos caminhos de cabos e escadas em kN/m, sem carga humana
2. Distância entre apoios em m
3. Deflexão da travessa em mm com a kN/m permitida
4. Esquema de carga no procedimento do teste

— Curva de carga com largura do caminho de cabos em mm

— Curva de deflexão da travessa conforme distância entre apoios