Coffrets Plexo³

Référence(s) : 6 019 32/94/96/98/54/56/58/61/62/63/65
6 019 66/67/68/74/76/78/81/82/83/85/86/87/88
6 018 31/32/33/35/36/37/38

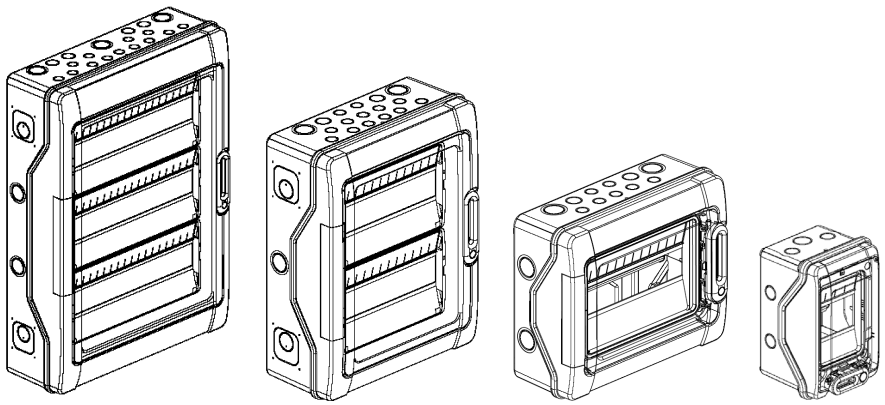

SOMMAIRE **Pages**

1. Description, utilisation 1
2. Gamme. 1
3. Cotes d'encombrement 2
4. Caractéristiques générales 2
5. Mise en situation 4
6. Conformités et agréments 4
7. Equipements et accessoires 4

1. DESCRIPTION, UTILISATION

Coffrets étanches PLEXO3 IP65 de 2 modules à 4x18 modules.
. Matière polystyrène renforcé choc
. Châssis et plastrons amovibles à partir de 2 rangées
. Rail 2 positions pour produits modulaires et boîtiers moulés
. Entraxe entre rails 150 mm
. Reçoivent les platines perforées et plastrons pleins pour montage de produits non modulaires
. Fixation du programme complet Plexo encastré sur le côté du coffret à partir de 2 rangées
. Poignée de porte verrouillable, capot et plastron plombables
. Réversibilité totale de la porte et du coffret
. Embouts à perforation directe fournis

2. GAMME

■ 2.1 Coffrets sans bornier

Références	Nombre de rangées	Nombre de modules
6 019 32	1	2 (+1)
6 019 94	1	4
6 019 96	1	6
6 019 98	1	8
6 018 31	1	12
6 018 32	2	24
6 018 33	3	36
6 018 35	1	18
6 018 36	2	36
6 018 37	3	54
6 018 38	4	72

■ 2.2 Coffrets avec bornier de terre fourni

Références	Nombre de rangées	Nombre de modules
6 019 54	1	4
6 019 56	1	6
6 019 58	1	8
6 019 61	1	12
6 019 62	2	24
6 019 63	3	36
6 019 65	1	18
6 019 66	2	36
6 019 67	3	54
6 019 68	4	72

■ 2.3 Coffrets avec bornier terre + neutre fourni

Références	Nombre de rangées	Nombre de modules
6 019 74	1	4
6 019 76	1	6
6 019 78	1	8
6 019 81	1	12
6 019 82	2	24
6 019 83	3	36
6 019 85	1	18
6 019 86	2	36
6 019 87	3	54
6 019 88	4	72

3. COTES D'ENCOMBREMENT

■ 3.1 Coffrets 2 à 8 modules

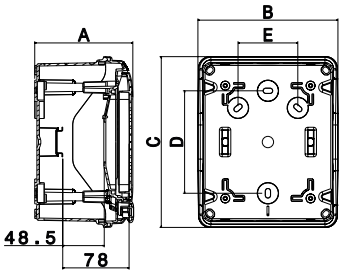

Références	Dimensions (mm)				
	A	B	C	D	E
6 019 32	109	93	174	94	-
6 019 54/74/94	115.6	128	200	120	-
6 019 56/76/96	115.6	164	200	120	70
6 019 58/78/98	115.6	200	200	120	106

■ 3.2 Coffrets 12 et 18 modules

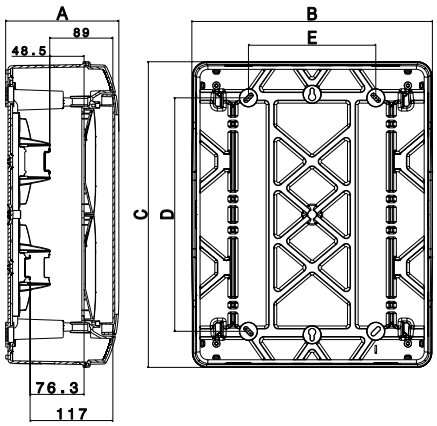

Références	Dimensions (mm)				
	A	B	C	D	E
6 018 31 6 019 61/81	141	340	282	180	180
6 018 32 6 019 62/82	161	340	432	330	180
6 018 33 6 019 63/83	161	340	622	480	180
6 018 35 6 019 65/85	141	448	282	180	290
6 018 36 6 019 66/86	161	448	432	330	290
6 018 37 6 019 67/87	161	448	622	480	290
6 018 38 6 019 68/88	161	448	822	680	290

4. CARACTERISTIQUES GÉNÉRALES

■ 4.1 Caractéristiques techniques

. Coloris boîte : gris clair L750A
. Coloris capot : gris foncé RAL 7046
. Coloris volet : bleu transparent L019
. Indice de protection : IP65 – IK09
. Autoextinguibilité : 650°C
. Double isolation classe II
. Tension d'emploi assignée : 400V AC – 50/60 Hz
. Tension d'isolement assignée : 400 V AC – 50/60 Hz
. Intensité de court-circuit: 10 kA
. Température de stockage et de montage:
Coffrets 2 à 8 modules : -15°C to +55°C (+70°C/24 H)
Coffrets 12 et 18 modules : -25°C to +55°C (+70°C/24 H)
. Température d'utilisation : -25°C to 40°C
. Courant maxi admissible :
6 019 32/94/96/74/76/54/56: 32 A
6 019 38/98/78/58: 40 A
6 018 31/35, 6019 81/85/61/65: 63 A
6 018 32/33/36, 6019 82/83/86/62/63/66: 90 A
6 018 37/38, 6019 87/88/67/68: 125 A
. Charges admissibles : 40N par rangée

Références	Courant maxi admissible	Puissance maxi dissipable (Pde)
6 019 32	32 A	7 W
6 019 54/74/94	32 A	10 W
6 019 56/76/96	32 A	12 W
6 019 58/78/98	40 A	15 W
6 018 31 6 019 61/81	63 A	25 W
6 018 32 6 019 62/82	90 A	32 W
6 018 33 6 019 63/83	90 A	48 W
6 018 35 6 019 65/85	63 A	37 W
6 018 36 6 019 66/86	90A	40 W
6 018 37 6 019 67/87	125 A	65 W
6 018 38 6 019 68/88	125 A	67 W

■ 4.2 Matières

. Boîte, capot, supports de rail, supports de bornier, cache-charnière et plastron : polystyrène renforcé choc
. Porte : polycarbonate transparent
. Poignée et voyant porte repère : polycarbonate
. Barrette de poignée : polycarbonate chargé fibre de verre
. Embouts : polypropylène + SEBS
. Vis capot/boîte et ressorts : inox
. Autre vis : acier zingué
. Rails : acier galvanisé

■ 4.3 Nombre d'empreintes défonçables

Les coffrets ont le même nombre d'empreintes défonçables sur la face du haut et du bas et sur les deux faces latérales doite et gauche.

Références	Nombre d'empreintes défonçables (haut / bas)			Nombre d'embouts fournis		
	Ø20 mm	Ø25 mm	Ø32 mm	Ø20 mm	Ø25 mm	Ø32 mm
6 019 32	2	-	-	2	-	-
6 019 54/74	2	1	-	2	1	-
6 019 94	2	1	-	-	-	-
6 019 56/76	4	1	-	4	1	-
6 019 96	4	1	-	-	-	-
6 019 58/78	6	1	-	6	1	-
6 019 98	6	1	-	-	-	-
6 018 31	7	2	2	-	-	-
6 019 61/81	7	2	2	7	2	1
6 018 32	13	2	2	-	-	-
6 019 62/82	13	2	2	13	2	1
6 018 33	13	2	2	-	-	-
6 019 63/83	13	2	2	13	2	1
6 018 35	12	2	3	-	-	-
6 019 65/85	12	2	3	11	2	1
6 018 36	13	4	3	-	-	-
6 019 66/86	13	4	3	13	2	1
6 018 37	13	4	3	-	-	-
6 019 67/87	13	4	3	13	4	1
6 018 38	13	4	3	-	-	-
6 019 68/88	13	4	3	13	4	1

Références	Nombres d'empreintes défonçables (gauche / droite)		
	Ø20 mm	Ø32 mm	Montage prise Plexo
6 019 32	-	-	-
6 019 54/74/94	2	-	-
6 019 56/76/96	2	-	-
6 019 58/78/98	2	-	-
6 018 31 6 019 61/81	-	2	-
6 018 32 6 019 62/82	-	3	2
6 018 33 6 019 63/83	-	4	2
6 018 35 6 019 65/85	-	2	-
6 018 36 6 019 66/86	-	3	2
6 018 37 6 019 67/87	-	4	2
6 018 38 6 019 68/88	-	5	2

■ 4.4 Capacité des borniers

Références de coffret sans bornier

Références	6 018 31/32/33/35/36/37/38 6 019 32 6 019 94/96/98

Références de coffret avec bornier de terre fourni

Références	Bornier de terre IP 2X Borne à vis	
	1.5 - 16 mm²	6 - 25 mm²
6 019 54	4	-
6 019 56	4	-
6 019 58	8	-
6 019 61	12	1
6 019 62	16	1
6 019 63	21	1
6 019 65	16	1
6 019 66	21	1
6 019 67	26	1
6 019 68	34	1

Références de coffret avec bornier de terre + neutre fourni

Références	Bornier IP 2X			
	Bornier de terre à vis		Bornier neutre à vis	
	1.5 - 16 mm²	6 – 25 mm²	1.5 - 16 mm²	6 – 25 mm²
6 019 74	4	-	4	-
6 019 76	4	-	4	-
6 019 78	8	-	8	-
6 019 81	12	1	12	1
6 019 82	16	1	16	1
6 019 83	21	1	21	1
6 019 85	16	1	16	1
6 019 86	21	1	21	1
6 019 87	26	1	26	1
6 019 88	34	1	34	1

■ 4.5 Nombre d'obturateurs 5 modules

Références de coffret sans obturateur 5 modules

Références	6 018 31/32/33/35/36/37/38 6 019 32 6 019 54/56/58/74/76/78 6 019 94/96/98

Références de coffret avec obturateurs 5 modules fournis

Références	Nombre d'obturateurs 5M
6 019 61/65/81/85	1
6 019 62/63/66/82/83/86	2
6 019 67/68/87/88	3

5. MISE EN SITUATION

■ 5.1 Positionnement vertical

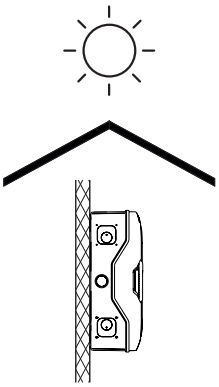

■ 5.2 Positionnement horinzontal / incliné

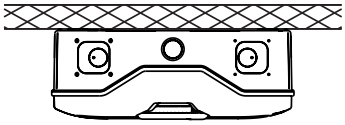

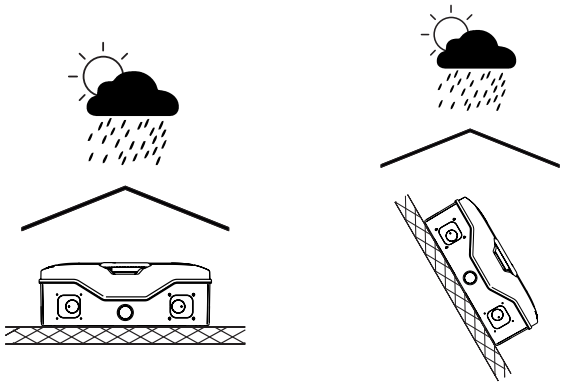

6. CONFORMITÉS ET AGRÉMENTS

CEI 62 208 édition août 2011
CEI 60 695-2-11 édition février 2014 (tenue au feu)
CEI 62 262 édition février 2002 (tenue aux chocs IK)
RoHS
WEEE
REACH

7. EQUIPEMENTS ET ACCESSOIRES

■ 7.1 Plaquette pour la fixation de l'appareillage Plexo encastré

Référence 0 019 71

Composé de :
- 1 plaquette de fixation
- 1 joint
- 1 plastron appareillage Plexo
- 4 vis Ø3x20
- 2 vis Ø3x10

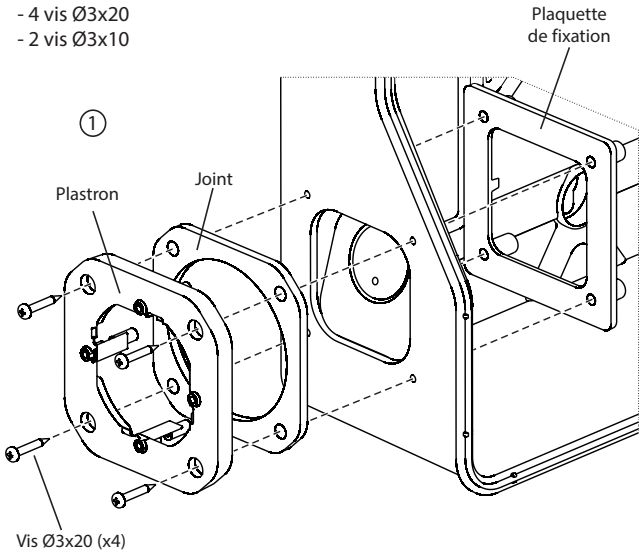

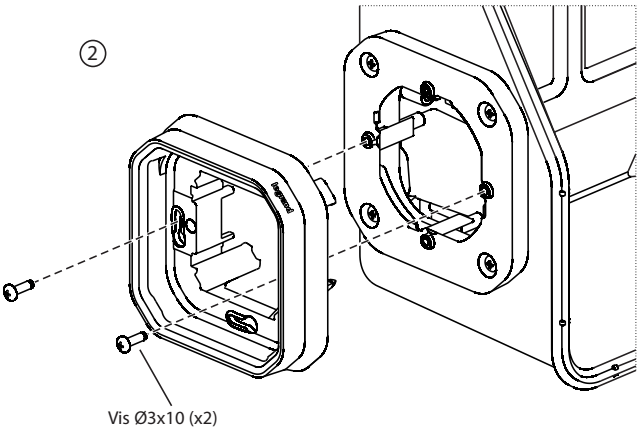

■ 7.2 Serrure à clé

Référence 0 019 66

Serrure à clé n°850

Coffrets 2 à 8 modules

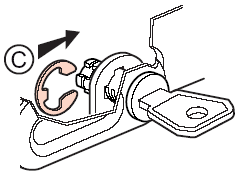

Coffrets 12 et 18 modules

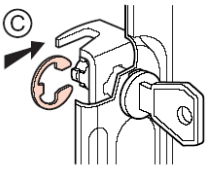

■ 7.3 Ensemble de jumelage

Référence 0 019 67
Permet le passage des câbles entre 2 coffrets ou gaines multifonctions en horizontal ou en vertical tout en conservant l'IP65.
Composé de 2 kits d'association, de 4 écrous et 4 joints d'étanchéité.

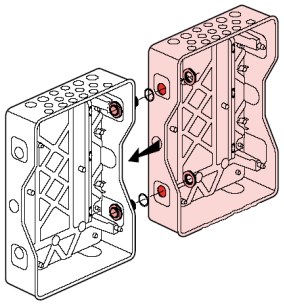

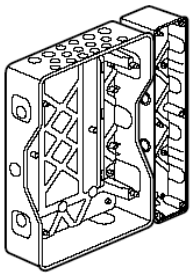

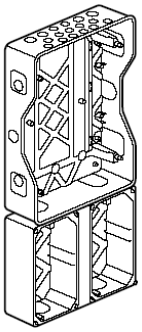

■ 7.4 Kit de plombage

Référence 0 019 68
Jeu de 2 caches vis plombables pour capot et 8 supports plombables pour plastron.

- Cache vis plombable pour capot

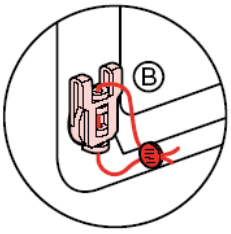

- Support plombable pour plastron

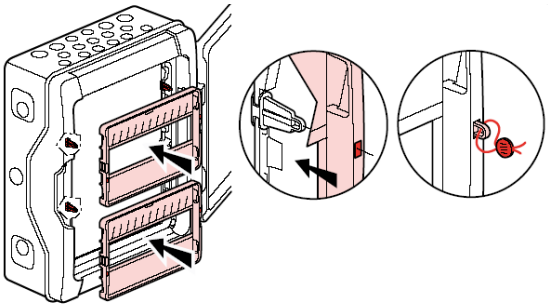

■ 7.5 Jeu de 4 pattes de fixation murale

Référence 0 019 69

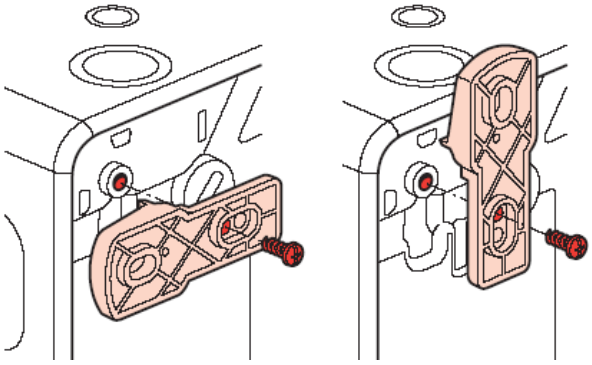

Coffret 2 modules : montage en vertical des pattes de fixation uniquement.

■ 7.6 Obturateurs

Référence 0 019 61
5 modules sécables par demi-module, gris foncé RAL 7046.

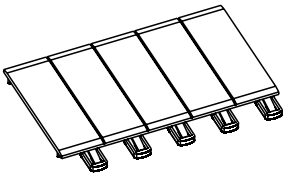

■ 7.7 Embouts à perforation directe

Embouts permettant de conserver l'IP65 et l'IK09 du coffret.

Références	Nombre d'embouts fournis		
	Ø20 mm	Ø25 mm	Ø32 mm
0 019 55	10	5	2
0 019 56	100	-	-
0 019 57	-	100	-
0 019 58	-	-	100

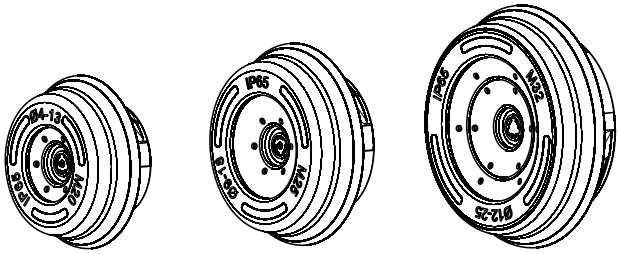

Embout Ø20mm | Embout Ø25mm | Embout Ø32mm

■ 7.8 Plastrons pleins

Référence 0 019 64
Pour coffrets 12 modules à partir de 2 rangées

Référence 0 019 65
Pour coffrets 18 modules à partir de 2 rangées

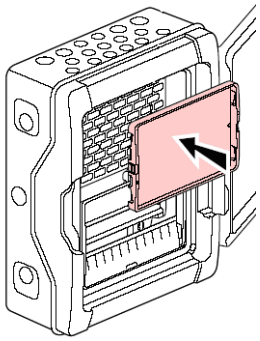

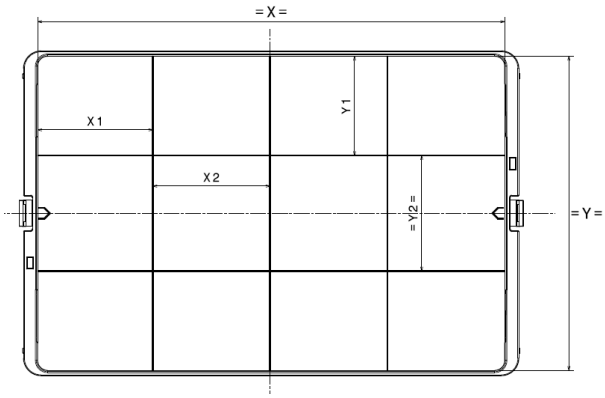

Référence	X	X1	X2	Y	Y1	Y2
0 019 64	215	53	54	145	45	53
0 019 65	324	53	54	145	45	53

■ 7.9 Charnières pour coffret

Référence 0 019 70
Jeu de 2 charnières reliant le fond du coffret et le capot.

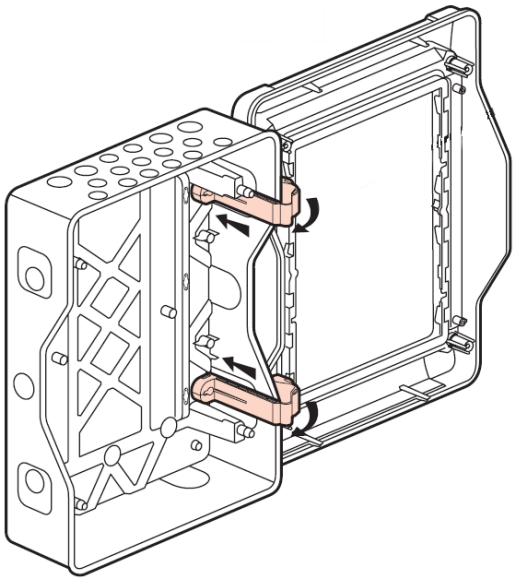

■ 7.10 Plaques perforées livrées avec 4 vis de fixation

Référence 0 019 62
Pour coffret 12 modules, hauteur 150 mm

Référence 4 018 53
Pour coffret 18 modules, hauteur 150 mm

Permettent de remplacer le rail DIN par une plaque LINA 25 pour intégration de produits non modulaires.

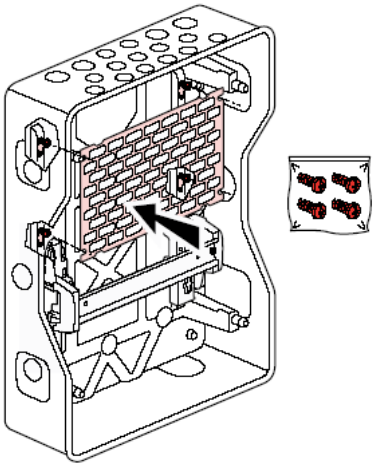

■ 7.11 Support de fixation pour borniers ou support vide

Référence 0 019 72
Support simple pour coffret 12 et 18 modules

Référence 0 019 73
Support double pour coffret 24 à 72 modules

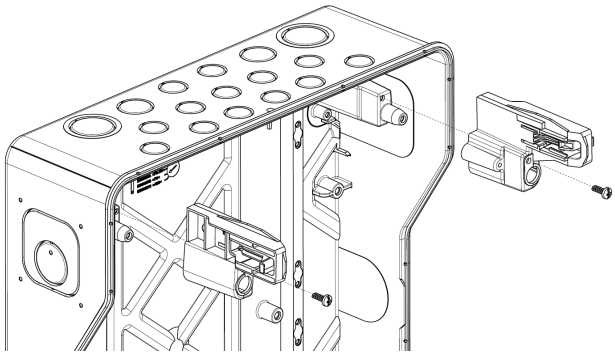

■ 7.12 Support vides pour borniers

Référence 0 048 17
Support vide 35 trous (longueur 276 mm) pour coffret 12 modules

Référence 4 048 21
Support vide 50 trous (longueur 385 mm) pour coffret 18 modules

Reçoivent les borniers nus à visser

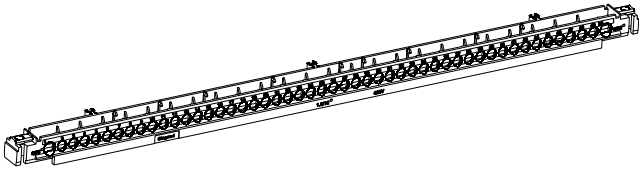

■ 7.13 Barreau plat 12 x 2

Référence 0 048 19
Barreau plat 12 x 2 pouvant recevoir les borniers IP2X.
Utilisable dans les coffrets 12 et 18 modules de 1 à 4 rangées.
Assemblé par vissage directement sur les cheminées du coffret ou sur les supports de fixation pour borniers.
Dimensions de la vis pour assemblage du barreau :
- Diamètre de filetage : Ø4 mm
- Longueur sous tête maxi : 12 mm

Montage sur les cheminées du coffret

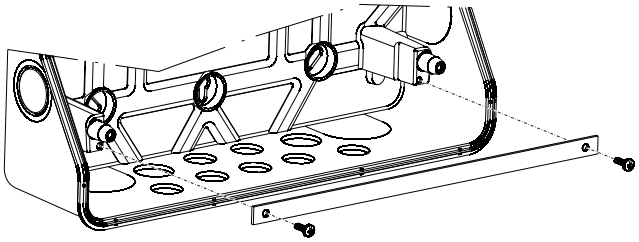

Montage sur les suppports de fixation borniers

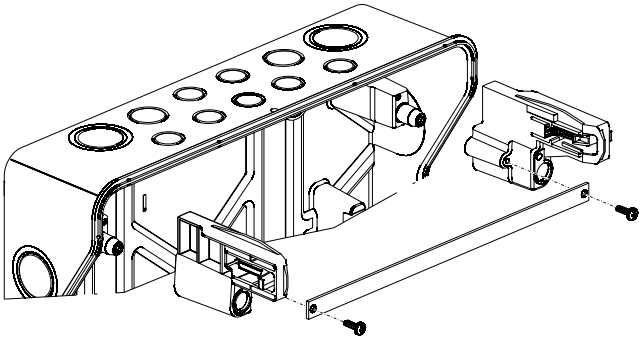
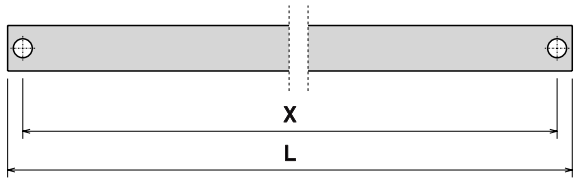
Largeur du coffret	Longueur L (mm)		Entraxe X (mm)	
	Sur coffret	Sur supports de borniers	Sur coffret	Sur supports de borniers
12 modules	280	248	260	240
18 modules	380	355	368	348